MANUALE OPERATIVO

per la pressa per berretti modulare

TCC SMART

Congratulazioni per l'acquisto della tua pressa a caldo Secabo!
Per favore, leggi attentamente questo manuale operativo per essere sicuro di avviare una produzione priva di difficoltà con il tuo nuovo dispositivo.
Qualunque tipo di riproduzione di questo manuale operativo necessita del permesso scritto da parte di Secabo GmbH. Modifiche ed errori nei dati tecnici e/o nelle caratteristiche del prodotto sono riservati.
Secabo GmbH non accetta alcuna responsabilità per danni diretti o indiretti provenienti dall'utilizzo di questo prodotto.

Version 1.0 (15.07.2018)

Precauzioni di sicurezza

Per favore leggi attentamente le informazioni e le precauzioni di sicurezza prima di avviare il dispositivo per la prima volta!

- Non infilare mai le mani dentro la pressa quando essa è connessa all'alimentazione, specie se accesa e riscaldata: pericolo di ustioni!
- Non aprire mai l'involucro esterno e non apportare mai modifiche fai da te all'unità.
- Se dovesse essere necessario aprire il coperchio della piastra di calore sotto esplicita richiesta del team di servizio clienti Secabo, è consigliabile indossare protezioni respiratorie e toccare la lana isolante ivi situata usando i guanti. Si può smaltire la lana isolante solo all'interno di una busta chiusa.
- Assicurarsi che né liquidi né oggetti metallici finiscano dentro la pressa a caldo.
- Assicurarsi di utilizzare una presa con messa a terra. Tenere a mente che una pressa a caldo può essere adoperata solo facendo uso di una presa dotata di un salvavita con messa a terra.
- Disconnettere la pressa a caldo dall'alimentazione quando non la si utilizza.
- Assicurarsi sempre che la pressa a caldo sia fuori dalla portata dei bambini durante il suo funzionamento e non lasciare mai il dispositivo incustodito quando acceso.
- Assicurarsi che l'unità venga usata solo in stanze asciutte.

Se non è possibile soddisfare una o più regole di sicurezza tra quelle menzionate sopra, o se non si è sicuri di stare rispettando tutti i punti, per favore contattare il nostro supporto tecnico.

Articoli inclusi

Base meccanica della pressa a caldo con l’elemento riscaldante e l’elemento base

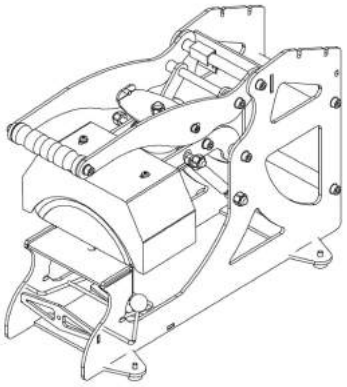

Controller box

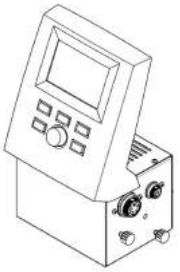

Cavo di alimentazione C13

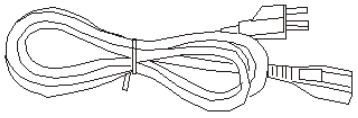

Descrizione della macchina



a. Interruttore principale (non mostrato)
b. Display LCD
c. Pannello di controllo con pulsanti e manopole
d. Controllore presa di corrente e messa a terra (non mostrato), connessioni interne
e. Leva a scatto per il trasferimento di oggetti
f. Elemento di base intercambiabile
g. Elemento riscaldante e coperchio elemento riscaldante
h. Leva della pressa

Installazione e collaudo

- Prepara la pressa a caldo TCC SMART su un tavolo stabile in tutta sicurezza.
- Posiziona il controller box in alto al centro nella parte posteriore del telaio della pressa a caldo TCC SMART e lascia scivolare i bulloni filettati del controller box negli slot del telaio. Poi stringi i dadi a mano.

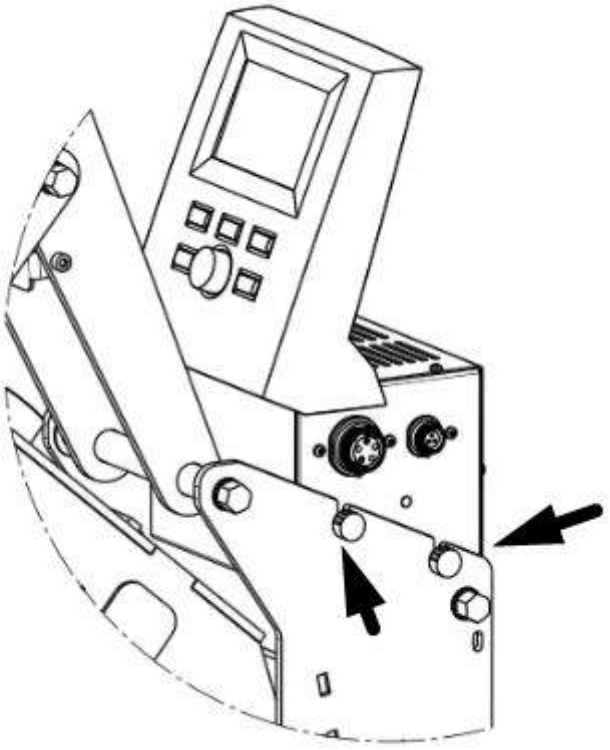

- Collega la piccola spina a 6 pin dalla parte posteriore del telaio alla presa appropriata sulla parte esterna destra del controller box.
- Collega la grossa spina a 5 pin dalla superficie dell'elemento riscaldante alla presa appropriata nella parte esterna destra del controller box.

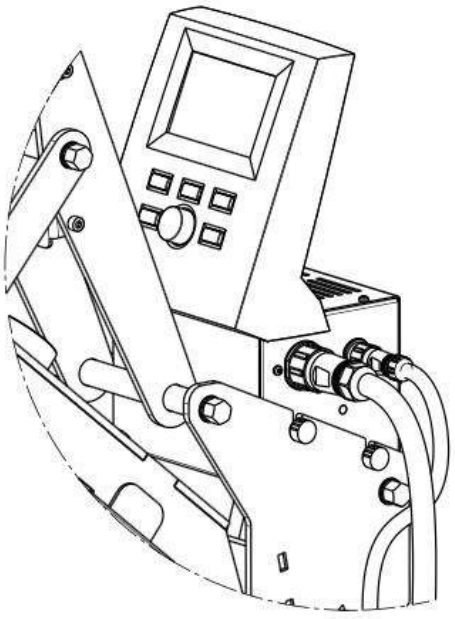

- ● Connetti il cavo conduttore PE dal Controller HPC01 nella parte posteriore del terminale nel telaio fornita a questo scopo.
- ● Connetti il cavo di alimentazione C13 in dotazione nella parte posteriore del controller box e connettilo a una presa di sicurezza, che deve essere dotata di messa a terra, protezione tramite fusibile e salvavita.

La pressa a caldo TCC SMART è ora pronta per l’uso.

Componenti e utilizzo del controller

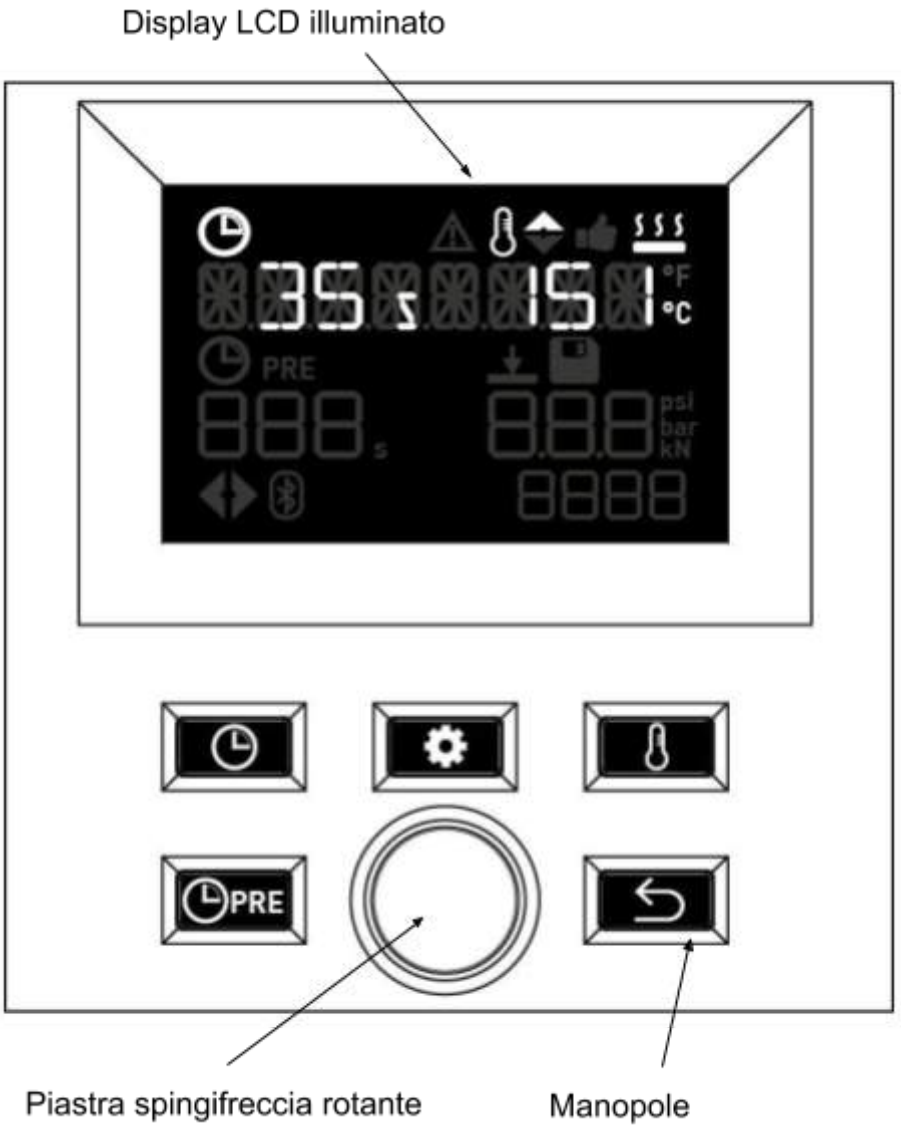

Componenti del display e loro significato

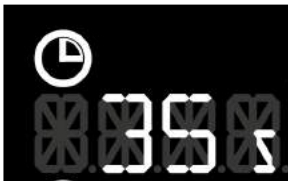

Area per l'impostazione del tempo e del conto alla rovescia quando la pressa è chiusa.



Area per l'impostazione del tempo e indicatore di attività della funzionalità pre-pressing



Icona per la connessione Bluetooth



Indicatore generico di errore o guasto



Area dell'indicatore di temperatura per la temperatura di target e la temperature reale.



Indicatore che segnala che il piatto riscaldante è attivo



Indicatore che segnala che la pressa è stata riscaldata



Indicatore che segnala che la pressa si sta al momento riscaldando o raffreddando. Sotto la temperatura impostata, la freccia lampeggia verso sopra.

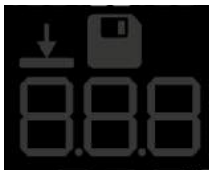

Indicatore per la gestione degli slot di memoria



Contatore per le operazioni di pressa eseguite

Come usare il controller

Set-up iniziale dopo la prima accensione

Quando si accende il controller HPC01 per la prima volta, appare la schermata di selezione della lingua. Scegli la lingua appropriata ruotando la manopola verso la lingua desiderata e conferma premendo.

Ora seleziona l'unità di temperatura desiderata - °C o °F – ruotando la manopola verso l'unità desiderata e conferma premendo.

Questo set-up iniziale non verrà più mostrato quando si accenderà la pressa a caldo in futuro.

Per resettare il controller HPC01 alle impostazioni di fabbrica, premi simultaneamente il pulsante 

e il pulsante  *per 3 secondi.*

Impostare la temperatura

Premi brevemente  **, il simbolo nel display comincerà a lampeggiare. Il valore nel display cambia dal VERO valore corrente al valore di TARGET, che può ora essere impostato. Ruota in senso orario per aumentare la temperatura di TARGET, in senso antiorario per diminuirla. Premi la manopola o premi**  per memorizzare il valore impostato. Se non viene inserito nulla per 5 secondi, la modalità inserimento termina automaticamente. Premendo  si esce dalla modalità inserimento, il valore impostato non viene applicato e il display torna al valore VERO corrente.

Indicatori relativi alla temperatura

 viene attivato ogni volta che il riscaldatore è in funzione.
Durante la fase di riscaldamento, ogni 10s viene mostrato sul display per 3s un tempo di riscaldamento rimanente stimato invece della temperatura corrente.

 viene attivato quando la temperatura corrente è uguale alla temperatura di target, con uno scarto inferiore a +/- 3 °C.

 La freccia in su viene attivata quando la temperatura è in aumento (se sotto la temperatura di TARGET, la freccia lampeggia), la freccia in giù viene attivata quando la temperatura sta scendendo, es.: durante un trasferimento o se il piatto di riscaldamento è ancora più caldo della temperatura di target impostata.

 Viene generalmente attivato nell'eventualità di guasti o errori, e quando vi è uno scarto significativo tra la temperatura di TARGET e quella ATTUALE (valore fuori da un range che permette l'uso della pressa).

Impostare il tempo

Premere brevemente , il simbolo nel display lampeggerà. Ruotando la manopola in senso orario si aumenterà il tempo, in senso antiorario si diminuirà. Premere la manopola o premere  per memorizzare il valore. Se non si inserisce nulla per 5 secondi, la modalità inserimento termina automaticamente. Premendo  si esce dalla modalità inserimento, il display ritornerà al suo valore originale.

Configurare il pre-pressing

Premere brevemente  attiva la modalità pre-pressing per l'operazione di pressa successiva utilizzando il tempo preimpostato, viene disattivata nuovamente quando l'operazione di pressa è completata. Quando attiva, i simboli Time + Pre si accenderanno nella parte inferiore del display con il corrispondente indicatore di tempo. Questo conterà alla rovescia fino a 0 mentre la pressa è in funzione, dopodiché il simbolo e il tempo si spengono nuovamente.

Tenendo premuto  si attiva la modalità impostazione per il tempo PRE assieme all'impostazione del tempo: Il simbolo nel display lampeggia. Ruotando la manopola in senso orario si aumenta il tempo, in senso antiorario si diminuisce. Premere la manopola o premere  per memorizzare il valore. Se non si inserisce nulla per 10s, la modalità inserimento termina automaticamente. Premendo  si esce dalla modalità inserimento, il display ritornerà al suo valore originale.

Il Pre-pressing può essere attivato in modo permanente dal menù delle impostazioni. Maggiori informazioni di seguito.

Salvare e caricare dagli slot di memoria

Premere e ruotare la manopola nello stato di default.  lampeggia. Il numero corrispondente allo slot di memoria è mostrato sotto il simbolo salva. Questo indicatore aumenta di uno quando si ruota la manopola in senso orario. Ogni valore di temperatura memorizzato e ogni valore di tempo / PRE tempo viene inoltre mostrato in alto. Se lo slot di memoria è vuoto, vengono mostrati dei trattini per la temperatura e il tempo / PRE tempo.

Per recuperare un valore memorizzato, conferma il valore selezionato nel display premendo brevemente la manopola. I valori memorizzati vengono ora mostrati,  è disattivato e non lampeggia più.

Per salvare gli attuali valori (su slot di memoria vuoti o attualmente usati), prima tieni premuta la manopola ( lampeggia), poi scegli lo slot di memoria desiderato, quindi tieni premuta la manopola finché i valori e i simboli non lampeggiano brevemente. I valori sono adesso sia salvati che caricati,  non lampeggia più, si è usciti dalla modalità memoria.

Livelli di impostazione

Premi brevemente  .

In genere navigherai nei vari livelli di impostazione secondo lo schema seguente:

- Ruota la manopola – naviga tra le impostazioni
- Premi la manopola – scendi di livello nelle impostazioni correnti.
- Ruota la manopola – scegli valori tra le impostazioni.
- Premi la manopola – memorizza il valore ed esci dalle impostazioni.
- Puoi premere  per tornare al livello superiore se non devi effettuare nessuna azione nel livello subordinato.

I seguenti otto elementi del menù sono disponibili nel livello di impostazioni.

1. Auto Prepress
    - Abilita / Disabilita un pre-pressing permanente
2. Bluetooth
    - Abilita / Disabilita il Bluetooth.
3. Bluetooth PIN
    - Puoi usare la manopola per salvare il tuo PIN personale, che l'app ti chiederà allora di inserire. Il PIN di default è 255, e viene automaticamente riconosciuto e utilizzato dall'app.
4. Segnale di avvertimento
    - Abilita / Disabilita il segnale di avvertimento prima di aprire la pressa.
5. Modalità Sleep
    - Imposta l'intervallo di tempo in minuti, dopo il quale la pressa entra in modalità Sleep.
    - Inoltre, può anche essere impostata la temperatura alla quale la pressa deve essere raffreddata quando si trova in modalità Sleep.
    - Per disabilitare completamente la modalità Sleep, impostare il valore di tempo a "0".
    - È possibile uscire dalla modalità Sleep attiva in ogni momento premendo un pulsante qualunque o azionando la leva della pressa. La pressa allora ripristinerà i valori impostati in precedenza.
6. Auto Off
    - Imposta l'intervallo di tempo in minuti, dopo il quale la pressa spegne completamente il riscaldamento.
    - Per disattivare completamente la modalità Auto Off, impostare il valore di tempo a "0".
    - È possibile uscire dalla modalità Auto Off attiva in ogni momento premendo un pulsante qualunque o azionando la leva della pressa. La pressa allora ripristinerà i valori impostati in precedenza.
7. Lingua
    - Imposta la lingua del menù..
8. Unità
    - Configura l'unità di temperatura. È possibile scegliere tra Celsius e Fahrenheit.

Resettare il contatore



Premi il pulsante  per 2s, il display lampeggia brevemente, il contatore è azzerato (0).

Accoppiare la pressa a caldo con un dispositivo mobile

- Premi il pulsante  sul controller
- **Abilitare il Bluetooth:**
- Usa la manopola per scorrere le impostazioni ON/OFF del Bluetooth e premi la manopola una volta. Ora gira di nuovo la manopola per impostare il Bluetooth su ON e conferma nuovamente premendo la manopola.
- **Impostare il PIN del Bluetooth:**
- Usa la manopola per scorrere le impostazioni del PIN del Bluetooth e premi la manopola una volta. Ora ruota la manopola nuovamente per impostare il PIN del Bluetooth desiderato e conferma nuovamente premendo la manopola. Il PIN di default è 255.
- Premi il pulsante Impostazioni sul controller per uscire dal menù Impostazioni.

- Scarica l'**App Secabo SMART Transfer** sul tuo cellulare e avviala**.**
- La prima volta che avvii l'app, riceverai una breve introduzione che ti aiuterà a capire le caratteristiche e i vantaggi dell'app.
- Dopo l'introduzione, si apre una finestra di dialogo che ti assisterà nel connettere la pressa all'app. L'app esegue una ricerca automatica delle presse a caldo Secabo SMART nelle vicinanze. Per favore assicurati che il Bluetooth sia attivo sul tuo smartphone.
- Seleziona semplicemente la rispettiva presa a caldo dall'elenco per connetterla. Se hai cambiato il PIN del Bluetooth sulla pressa a caldo, l'app ti chiederà di inserirlo nell'app.
- La pressa a caldo è ora connessa e pronta per l'uso.

Per favore osserva che controllare la tua pressa a caldo tramite l'App Secabo SMART Transfer è possibile solo quando la connessione internet del dispositivo mobile è attiva.

Controllare la pressa a caldo mediante l'app Secabo SMART Transfer

Per imparare a controllare la tua pressa di calore Secabo TCC SMART mediante l'App Secabo Smart Transfer, per favore fai riferimento all'introduzione dell'app e alle pagine della guida all'interno dell'app.

Secondo livello di impostazioni per figure chiave e servizio operativo

Tieni premuto il pulsante Impostazioni  per accedere al secondo livello delle impostazioni. Qui puoi trovare dati utili e letture del contatore ruotando la manopola.

1	Codice di servizio
2	Versione del firmware
3	Numero di serie del controller
4	Contatore a lungo termine delle operazioni di pressa (non viene resettato quando si esegue il ripristino alle impostazioni di fabbrica)
5	Contatore ore di attività ((non viene resettato quando si esegue il ripristino alle impostazioni di fabbrica)

Utilizzo della pressa a caldo

Eseguire i trasferimenti

- Accendere la pressa a caldo mediante l'interruttore principale.
- Impostare la temperatura desiderata e i parametri di tempo e confermarli. La pressa allora comincerà a riscaldarsi.
- Per favore fai riferimento ai capitoli precedenti per capire come cambiare le impostazioni sul controller.
- Dopo che la pressa si è riscaldata, puoi procedere con il primo trasferimento. Il contatore comincia a contare non appena la pressa è chiusa mediante la leva.
- 3 secondi prima che il tempo impostato trascorra, si sentirà un suono di avvertimento (se attivato nelle impostazioni), poi la pressa si apre in automatico.
- Puoi terminare il processo di pressatura prima che il tempo impostato sia trascorso premendo il pulsante  .
- Puoi regolare la pressione di contatto ruotando la piccola vite alla base della pressa per aumentare o diminuire la distanza di corsa della leva. Ruotando la manopola in senso orario si aumenterà la pressione, mentre ruotandola in senso antiorario la si diminuirà.
- Usando la leva a scatto a sinistra dell'elemento di base fissare l'oggetto su cui deve essere effettuato il trasferimento nel modo più fermo e piatto possibile per evitare grinze durante il trasferimento.
- Non può essere cambiata alcuna impostazione durante le operazioni di pressa.
- Dopo che ogni operazione di pressa è stata completata, il valore indicato dal contatore aumenta di uno, non appena il tempo specificato è trascorso del tutto.

Nota: per favore tieni a mente che ci vorrà del tempo prima che la pressa si raffreddi dopo che è stata spenta. C’è pericolo di ustione prima del raffreddamento completo.

Manutenzione e pulizia

Tutto il lavoro di manutenzione deve essere eseguito con la pressa spenta e raffreddata, senza alcuna eccezione! Prima di tutto, rimuovi la spina dalla presa. Esegui il lavoro di manutenzione solo dopo aver consultato il nostro team di supporto tecnico.

La pressa deve essere regolarmente pulita utilizzando un panno morbido e un detergente delicato per la casa per rimuovere residui adesivi, polvere, etc. non utilizzare spugne abrasive, solventi o benzina!

Tempi e temperature consigliati

Questi valori devono essere considerati solo come valori di riferimento, possono variare in base al materiale e devono essere controllati prima di azionare la pressa.

Materiale	temperatura	Pressione	Durata pressatura
Pellicola di flock	170°C - 185°C 338°F - 365°F	medio-bassa	25s
Pellicola di flex	160°C - 170°C 320°F - 338°F	medio-alta	25s
Sublimazione su flex	180°C - 195°C 356°F - 383°F	medio-alta	10s - 35s
Sublimazione su tazze	200°C 392°F	medio-alta	150s - 180s
Sublimazione su piastrelle	200°C 392°F	alta	120s - 480s (dipende dallo spessore del materiale)
Sublimazione su puzzle	200°C 392°F	medio-bassa	25s
Sublimazione su tappetini per mouse	200°C 392°F	media	20s - 40s
Sublimazione su indumenti	200°C 392°F	medio-alta	30s - 50s
Sublimazione su piastre di metallo	200°C 392°F	alta	10s - 50s (dipende dallo spessore del materiale)

Nota importante: devi eseguire i tuoi test coi rispettivi materiali di trasferimento e supporti prima di ogni produzione. I valori sopra menzionati, così come ogni altra specifica del produttore, servono solo come mere indicazioni. La resistenza al lavaggio e il comportamento durante il trasferimento devono essere determinati mediante l'esecuzione dei tuoi test.

I valori consigliati non costituiscono alcuna garanzia. È sempre responsabilità dell'utente determinare e applicare le impostazioni corrette per le sue specifiche condizioni.

Nota sui processi di finitura degli indumenti: dopo l’operazione di pressatura, gli indumenti devono raffreddarsi prima che qualunque supporto possa essere rimosso dal materiale di trasferimento. La colla a caldo nel materiale di trasferimento non sviluppa il suo potere adesivo finché non si raffredda. Se la colla non appiccica quando è fredda, ciò potrebbe indicare che la procedura di pressatura è stata troppo fredda o troppo breve.

Dati tecnici

Pressa a caldo	**Secabo TCC SMART**
Tipo	Pressa per berretti ad apertura automatica
Dimensioni dell'area di lavoro	15cm x 8cm
Angolo di apertura max.	35°
Temperatura max.	225°C
Tempo preimpostato max.	999s
Pressione di lavoro max.	250g/cm² / 3.56 psi
Impostazioni di pressione	Regolazione dell'altezza dell'elemento di base tramite volantino
Alimentazione	230V / 50Hz - 60Hz, 1,0kW
Parametri ambientali	+ 5°C - +35°C / 30% - 70% umidità relativa 41°F - 95°F - 70% umidità relativa
Peso escluso l'imballaggio	15kg
Peso incluso l'imballaggio	22kg
Dimensioni chiuse	24 cm x 59 cm x 53 cm
Dimensioni aperte (L x A x P)	24 cm x 71 cm x 53 cm

Konformitätserklärung - Statement of Conformity

Hiermit erklären wir in alleiniger Verantwortung, dass das unter „Technische Daten“ genannte Produkt mit den Bestimmungen der folgenden EG-Richtlinien und Normen übereinstimmt:

We herewith declare under sole responsibility that the under „technical data“ mentioned product meet the provisions of the following EC Directives and Harmonized Standards:

EG-Richtlinien / EC directives:
2014/35/EG Niederspannungsrichtlinie /
2014/35/EC Low Voltage Directive
98/37/EG Maschinenrichtlinie (2006/42/EG vom 12/29/2009) /
98/37/EC Directive on machinery (from 2009-12-29: 2006/42/EC)

Norm / Standard: EN 60204-1:2006

Technische Dokumente bei / Technical documents at:
Secabo GmbH, Hochstatt 6-8, 85283 Wolnzach, Germany



Dipl. Ing. Fabian Franke



Dipl. Ing.(FH) Bernhard Schmidt